Elektro-, Schweiß- und Kältetechnik
Rieken Vertriebs GmbH
- Schweißanlagen
- Kälte-, Klimaanlagen
- Elektronische Anlagen
- Beratung und Projektierung neuer Schweißeinrichtungen und Maschinen

TÜV CERT DIN EN ISO 9001:2000

Elektrotechnik E Schweißtechnik S Kältetechnik K

ESK Rieken Vertriebs GmbH • Krafelder Str. 16 • 41849 Wassenberg

A005DFW - Durchfluss - Kontrollgeräte

Typen 500.3 und 500.4 werden im Wasser-Vorlauf eingebaut.

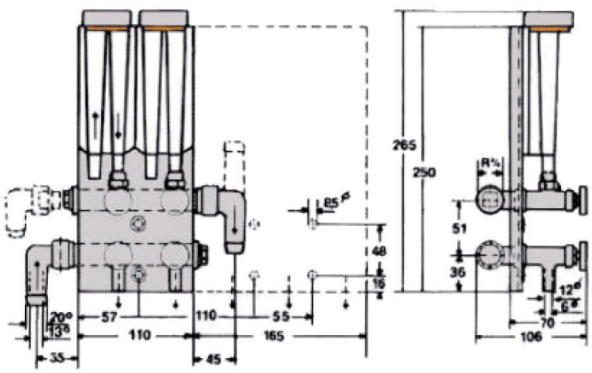

Druckbeständigkeit:
bei 20° bis 10 bar
bei 50° bis 8 bar
bei 70° bis 6 bar
Wärmebeständig bis 80°

Typ 500.3 und 500.4

Bei dieser Ausführung liegen die Messgehäuse im Vorlauf zu den Kühl- oder Temperierstellen.

Batterien von einem bis 16 Kreise, jeweils um einen Kreis steigend.

Die in jede Lage drehbare Winkeltülle kann auch auf der rechten Seite mit zusätzlichem Doppelnippel 3/4“ an der Vorlaufverteilung befestigt werden. Winkeltüllen wahlweise mit Ø 12 mm oder 19 mm erhältlich.
Ab acht Kreisen sollte, je nach Gesamtdurchflussmenge, mit handelsüblichen 3/4“-Fittings auch die 2. Seite der Rohre mitangeschlossen werden.

Je nach Ausführung mit Ø 12 mm oder 10 mm Schlauchanschluss.

Filter Typ 500

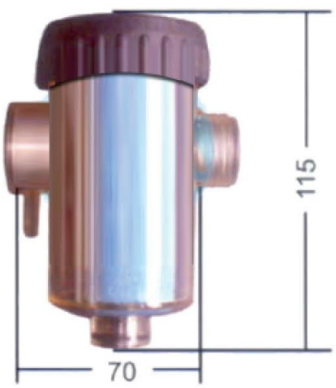

Zum Schutz kleinerer Kühlbohrungen und Regelventile!
Der Filter ist aus hochwertigem Kunststoff gefertigt und besitzt einen speziell imprägnierten Filtereinsatz für eine große Schmutzaufnahme.
Der Verschmutzungsgrad des Einsatzes ist durch die glasklare Filtertasse einfach zu erkennen.
Der Filtereinsatz kann jederzeit problemlos gewechselt werden.
Das Schmutzwasser kann durch eine Ablassschraube am Filterboden abgelassen werden.
Nachrüstung jederzeit möglich! Anschlüsse: 3/4".

Druckbeständigkeit:
bei 20° bis 10 bar
bei 50° bis 8 bar
bei 70° bis 6 bar
Wärmebeständig bis 80°

Magnetventil

Sofortiger Kühlwasserstop!

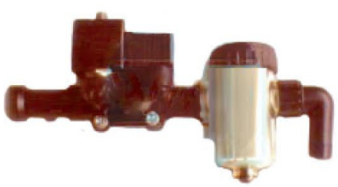

Dadurch wird bei Störungen oder Stillstand der Maschinen ein Auskühlen der Spritzformen oder ein Überhitzen von Schweißzangen, Trafos, u. ä. verhindert.

Die Magnetventile können wahlweise für 24 V Gleichstrom oder 220 V Wechselstrom geliefert werden.

Ein Filter ist unbedingt erforderlich!

Vorteilhaft ist die Kombination von Druckabfallmelder und Magnetventil.

Druckabfallmelder

Meldet Druckverlust durch geplatzte oder abgeknickte Schläuche oder Druckanstieg bei sich zusetzenden Kühlbohrungen.

In zwei Ausführungen erhältlich:
1) schließt bei Druckabfall und öffnet bei Druckanstieg.
2) öffnet bei Druckabfall und schließt bei Druckanstieg.

Nicht benötigte Druckabfallmelder können einzeln abgeschaltet werden.
Für Ausführung 500.1 und 500.2 ist es möglich, dass sich der Druckabfallmelder bei Störung über eine Hupe, eine Lampe oder ein Signal meldet, oder ein Magnetventil betätigt. Nachrüstung jederzeit möglich! Einfache Montage!

Hausanschrift:
Krafelder Straße 16
41849 Wassenberg

Tel.: 02432 / 93 99 97
Fax: 02432 / 93 99 70

E-Mail: info@esk-rieken.de
Internet: www.esk-rieken.de
Steuer-Nr.: 210/5704/0104

Geschäftsführerin: Else Rieken
Handelsregister AG Aachen HRB 10146
Ust.-Id.-Nr.: DE 811 866 906